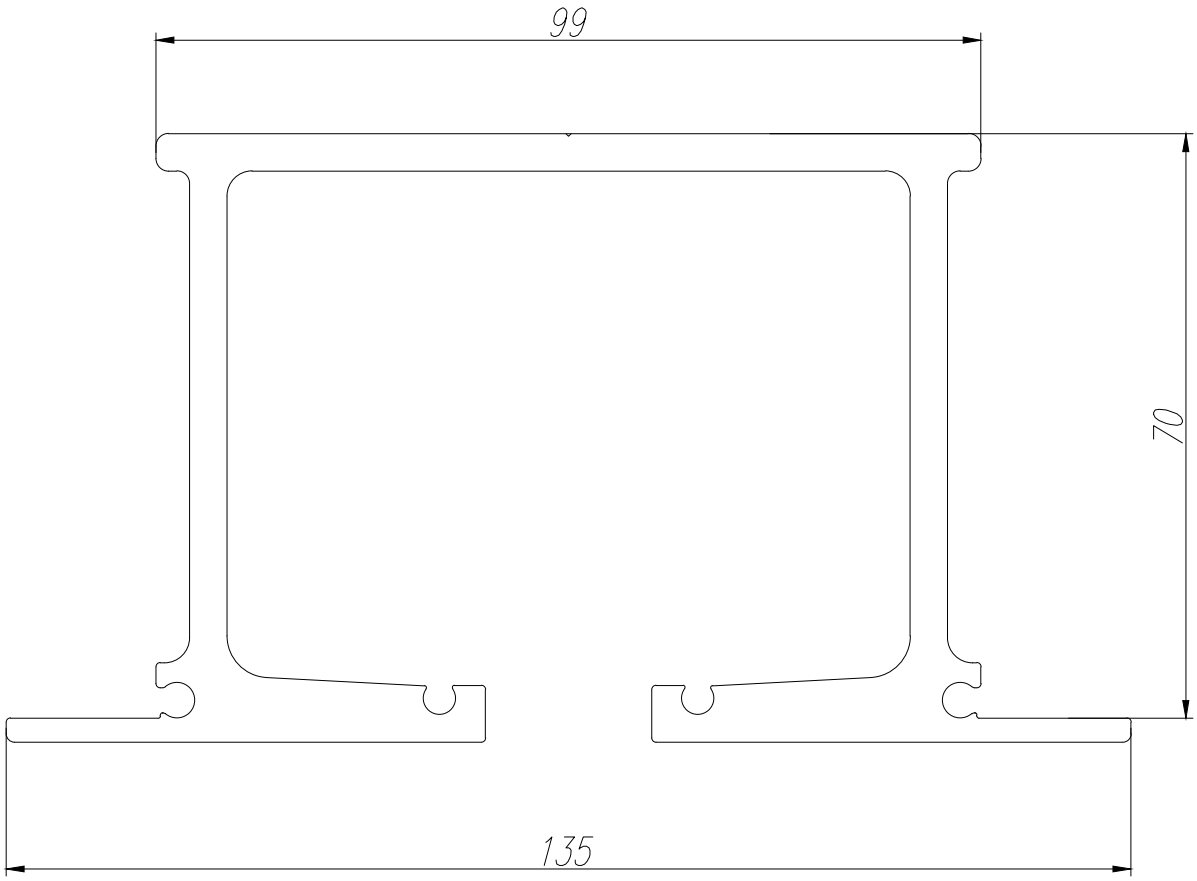

						Лит.	Масса	Масштаб
Изм.	Лист	№ докум	Подп.	Дата	Чертеж трека Раздвижная стена NORMA 100.			
Разраб.								
Пров.								
						Лист 1	Листов 1
Менеджер						FOLDING раздвижные стены и перегородки	
Утв.							

Перв. примен.

Справ. №

Подп. и дата

Инв. № дубл.

Взам. инв. №

Подп. и дата

Инв. № подл.